Exercices d'AII

CORRIGÉ

D'après les équations logiques ci-dessous représenter les logigrammes homogènes correspondant en utilisant uniquement des fonctions NOR :

$X = a.\overline{b} + \overline{c}.d$

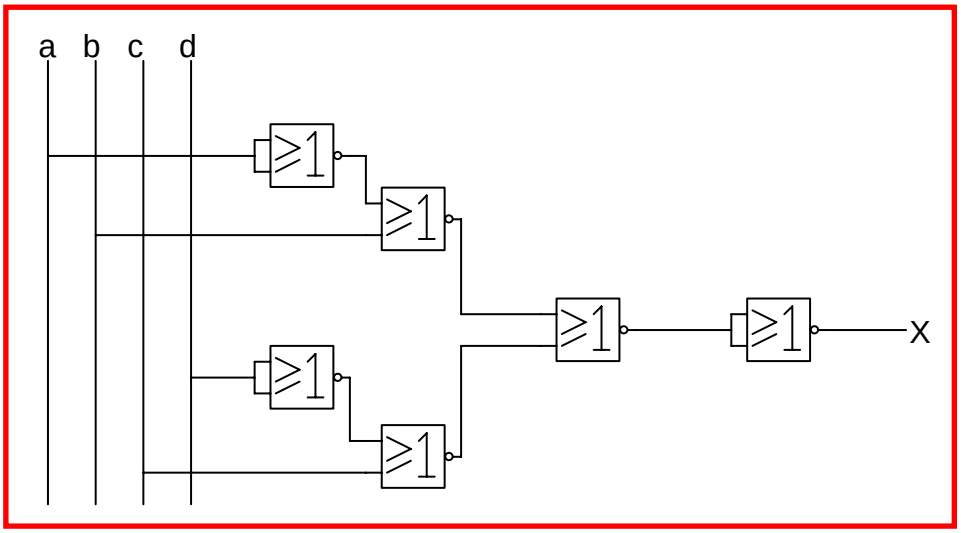
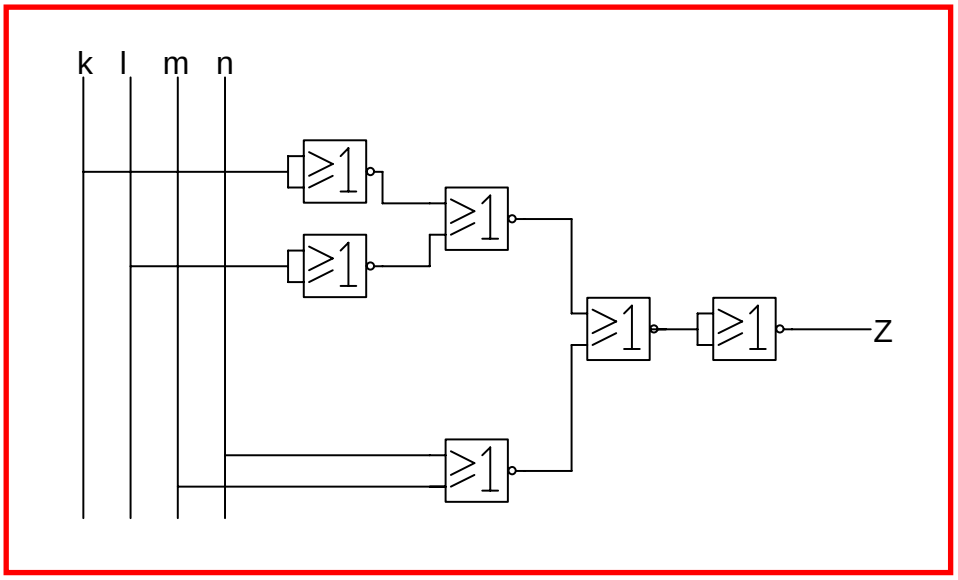
$Z = \overline{k.l} + \overline{m+n}$